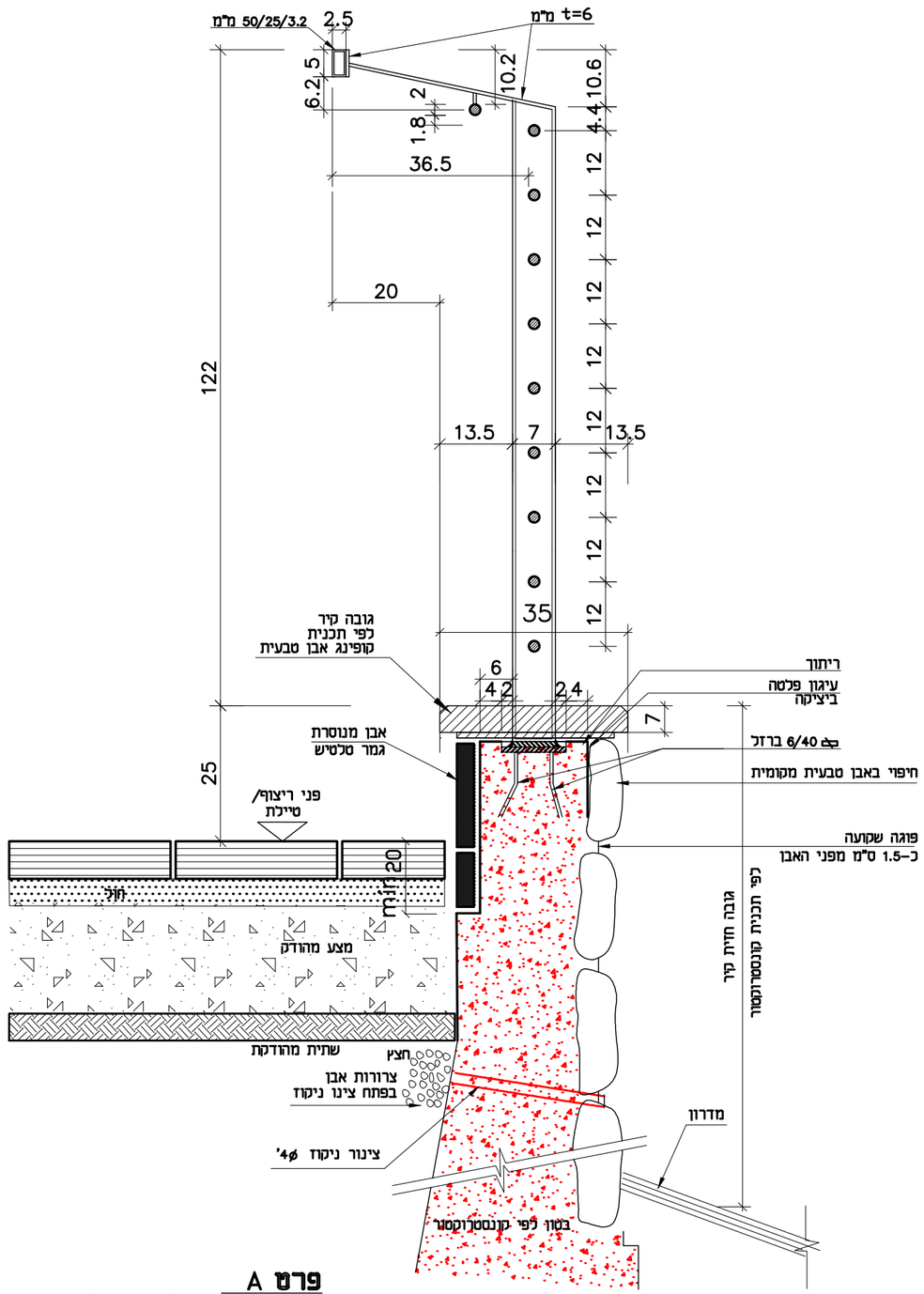

פרט A
פרט מעקה מדרך (חתך א-א)
1:10

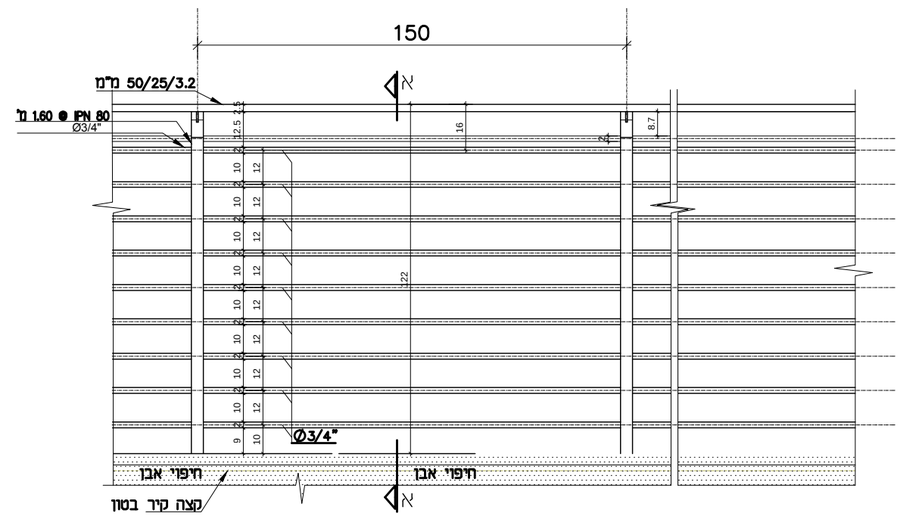

מעקה מדרך-חזית
1:20

* המעקה בהתאם לתקן ישראלי 1142

ט. טטיקינג תכנון ויזום בע"מ עמרם טטיקינג - אדריכל נוף ומתכנן סביבתי	שם הקובץ	ק.מ. 1:10,1:20	מעקה בטיחות	פרט מס' 13